QL2000i—Engine Spare Parts List

FIG.1 Cylinder Head Ass'y

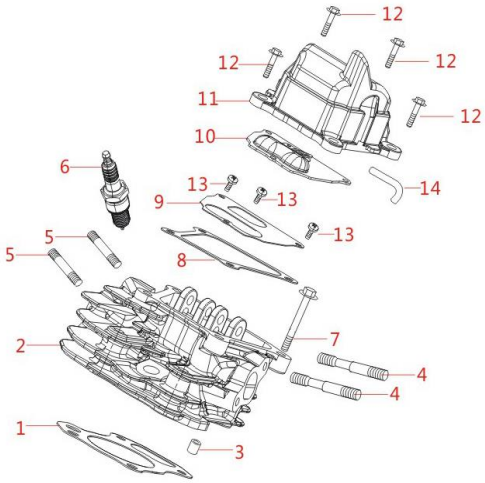

REF.NO 序号	PART NO 物料代码	CUSTOMER PART NO. 客户物料代	DESCRIPTION 英文名	CHINSES 中文名	Q'TY 数量	PRICE($) 单价
1-1	12131-Z800110-0000		GASKET, CYLINDER HEAD	气缸头密封垫	1	US$0,20
1-2	12140-Z800110-0000		HEAD SUBASSEMBLY, CYLINDER	气缸头组合	1	US$9,00
1-3	90502-0812-00		PIN	定位销	2	US$0,30
1-4	90204-Z800110-0000		STUD	双头螺柱	2	US$0,10
1-5	90204-Z800210-0000		STUD	双头螺柱	2	US$0,10
1-6	30010-Z350210-0000		PLUG, SPARK	火花塞	1	US$1,20
1-7	12003-Z800110-0000		BOLT, CYLINDER HEAD	气缸头螺栓	4	US$0,10
1-8	12004-Z800120-0000		GASKET, CYLINDER HEAD COVER	气缸头盖密封垫	1	US$0,20
1-9	11320-Z800110-0000		GASKET	呼吸片组合	1	US$0,20
1-10	11332-Z800110-0000		GASKET, BREATH GROOVE	呼吸槽密封垫	1	US$0,20

1-11	12410-Z800110-0000		COVER SUBASSEMBLY, CYLINDER HE	气缸头盖组合	1	US$2,20
1-12	90007-0616-A1		BOLT	六角法兰面螺栓-小系列	4	US$0,20
1-13	90103-0308-51		BOLT	十字槽盘头螺钉	3	US$0,20
1-14	17004-Z800110-0000		TUBE, BREATHER	废气管	1	US$0,80

FIG.2 Crankcase Ass'y and piston Ass'y

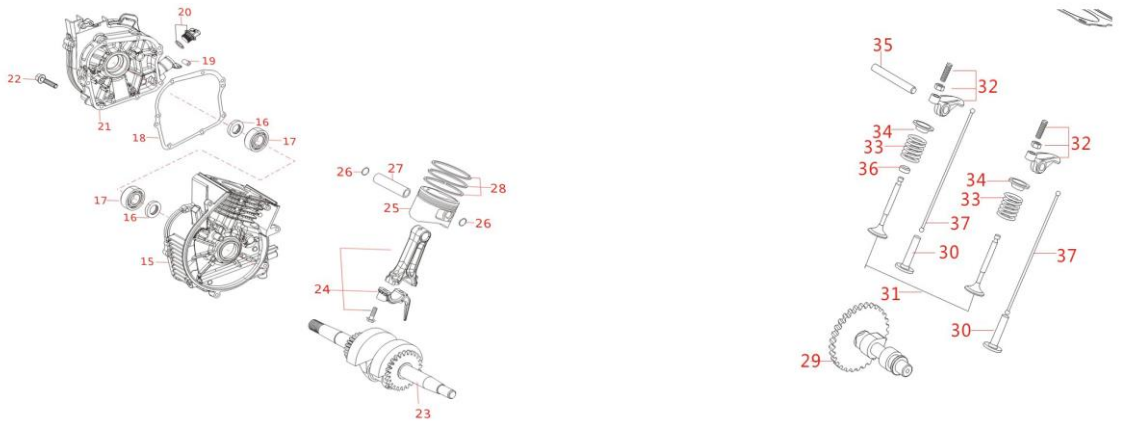

REF.NO 序号	PART NO 物料代码	CUSTOMER PART NO. 客户物料代	DESCRIPTION 英文名	CHINSES 中文名	Q'TY 数量	PRICE($) 单价
2-15	11310-Z800110-0000		CRANKCASE SUBASSEMBLY.	曲轴箱体组合	1	US$10,50
2-16	90682-Z800110-0000		OIL-SEAL	油封	2	US$0,60
2-17	90547-0204-CL		BEARING	深沟球轴承	2	US$1,20
2-18	11001-Z800110-0000		GASKET, CRANKCASE	曲轴箱密封垫	1	US$0,50
2-19	90502-0812-00		PIN	定位销-A型	2	US$0,60
2-20	15030-Z010120-Q500		DIPSTICK SUBASSEMBLY, OIL	机油尺组合	1	US$0,20
2-21	11411-Z800110-0000		COVER, CRANKCASE	曲轴箱盖	1	US$6,00
2-22	90007-0620-A1		BOLT	六角法兰面螺栓-小系列	7	US$0,30
2-23	13300-Z800110-0000		CRANKSHAFT ASSY.	曲轴部件	1	US$9,00
2-24	13010-Z800110-0000		ROD, CONNECTING	连杆	1	US$2,50
2-25	13111-Z800110-0000		PISTON	活塞	1	US$2,20

2-26	13122-Z800120-0000		CLIP, PISTON PIN	活塞销卡圈	2	US$0,15
2-27	13121-Z800120-0000		PIN, PISTON	活塞销	1	US$0,50
2-28	13200-Z800110-0000		RING ASSY, PISTON	活塞环部件	1	US$2,00
2-29	14200-Z800110-0000		CAMSHAFT ASSY.	凸轮轴部件	1	US$6,50
2-30	14081-Z800110-0000		TAPPET, VALVE	气门挺柱	2	US$0,50
2-31	12110-Z800110-0000		valve	气门组件	1	US$3,00
2-32	14310-Z800110-0000		ROCKER SUBASSEMBLY, VALVE	气门摇臂组合	2	US$2,00
2-33	12103-Z800110-0000		SPRING, VALVE	气门弹簧	2	US$0,20
2-34	12112-Z800110-0000		SEAT, VALVE SPRING	气门弹簧座	2	US$0,20
2-35	14330-Z800110-0000		SHAFT, VALVE ROCKER	气门摇臂轴	1	US$0,60
2-36	12101-Z800110-0000		GUIDE, SEAL	挡油罩	1	US$0,50
2-37	14070-Z800110-0000		LIFTER, VALVE	气门挺杆	2	US$0,50

FIG.3 Engine Starting and Shield ASS'Y

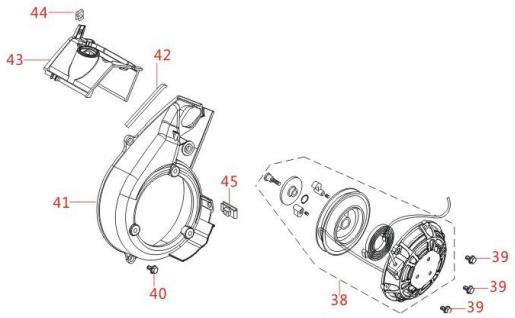

REF.NO 序号	PART NO 物料代码	CUSTOMER PART NO. 客户物料代	DESCRIPTION 英文名	CHINSES 中文名	Q'TY 数量	PRICE($) 单价

3-38	28200-Z800110-Q200		STARTER ASSY, RECOIL	手起动部件	1	US$3,80
3-39	90001-0612-01		BOLT	六角法兰面螺栓-加十系列 B级	3	US$0,20
3-40	90007-0616-A1		BOLT	六角法兰面螺栓-加十系列 B级	3	US$0,20
3-41	28110-Z800110-Q200		SHROUD	导风罩	1	US$1,80
3-42	19081-Z800110-0000		STRIP, SHROUD SEAL	导风罩密封条	1	US$0,50
3-43	12014-Z800110-0000			气缸头导风板	1	US$1,50
3-44	90804-Z800110-0000		Limit card	限位卡	1	US$0,30
3-45	17199-Y2V0110-0000		NUT	夹片螺母	1	US$0,20

FIG.4 Carburetor and Air Filter Ass'y

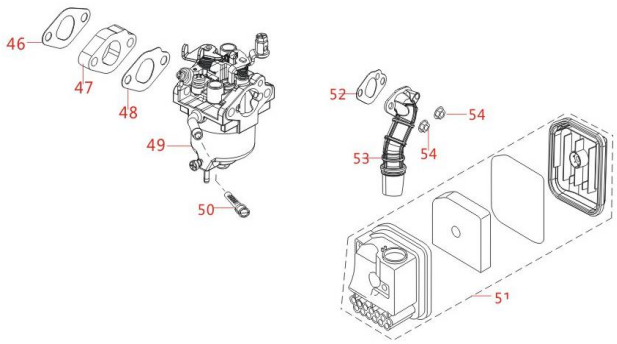

REF. NO 序号	PART NO 物料代码	CUSTOMER PART NO. 客户物料代	DESCRIPTION 英文名	CHINSES 中文名	Q'TY 数量	PRICE($) 单价
4-46	16001-Z800110-0000		GASKET, CARBURETOR	化油器密封垫	1	US$0,50
4-47	16003-Z800110-0000		PLATE, CARBURETOR INSULATOR	化油器隔热板	1	US$2,00
4-48	16002-Z800110-0000		GASKET, CARBURETOR INSULATOR	化油器隔热垫	1	US$0,50
4-49	16100-Z800310-0000		CARBURETOR ASSY.	化油器部件	1	US$13,50
4-50	16652-Z800110-0000		STRAINER，FUEL	燃油滤网	1	US$0,60

4-51	17100-Z800110-0000		CLEANER, AIR	空滤器	1	US$2,60
4-52	17001-Z800110-0000		GASKET, AIR CLEANER	空滤器密封垫	1	US$0,30
4-53	17110-Z800110-0000		DUCT, AIR CLEANER INTAKE	空滤器进气管	1	US$0,80
4-54	90305-0600-31		NUT	六角法兰面螺母	2	US$0,10

FIG.5 Muffler Ass'y

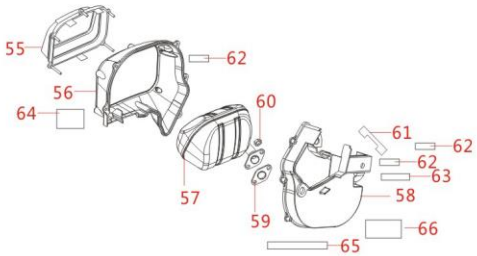

REF. NO 序号	PART NO 物料代码	CUSTOMER PART NO. 客户物料代	DESCRIPTION 英文名	CHINSES 中文名	Q'TY 数量	PRICE($) 单价
5-55	18002-Z800110-0000		COVER, MUFFLER SIDE	消声器边罩	1	US$1,50
5-56	18109-Z800110-0000		SHROUD， MUFFLER	消声器导流罩	1	US$2,00
5-57	18160-Z800110-0000		MUFFLER BODY	消声器体	1	US$11,00
5-58	18013HZ800110-0000		MUFFLER SHIELD	消声器护罩	1	US$3,00
5-59	18001-Z800110-0000		GASKET, EXHAUST OUTLET	排气口密封垫	1	US$0,50
5-60	90303-0600-31		NUT	1型六角螺母	2	US$0,10
5-61	18019-Z800120-0000		SHIM	消声器护罩密封垫(138	1	US$0,50
5-62	18019-Z800230-0000		SHIM	消声器护罩密封垫(75	2	US$0,50
5-63	18019-Z800330-0000		SHIM	消声器护罩密封垫(145	1	US$0,50
5-64	90739-Z800320-0000		The hot paper	防烫纸(消声器导流罩上)	1	US$0,50
5-65	90739-Z800220-0000		The hot paper	防烫纸(消声器护罩上)4	1	US$0,50
5-66	90739-Z800120-0000		The hot paper	防烫纸	1	US$0,50

FIG.6 Ignition System Ass'y

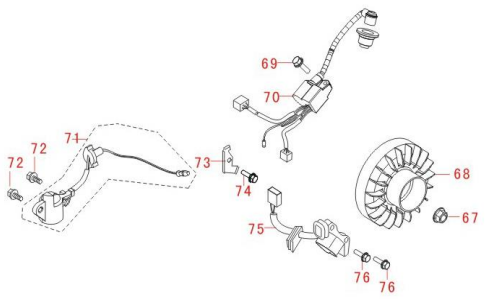

REF.NO 序号	PART NO 物料代码	CUSTOMER PART NO. 客户物料代	DESCRIPTION 英文名	CHINSES 中文名	Q'TY 数量	PRICE($) 单价
6-67	13501-Z510110-0000		NUT, FLYWHEEL	飞轮螺母	1	US$0,60
6-68	13510-Z800110-0000		FLYWHEEL SUBASSEMBLY	飞轮组合	1	US$9,00
6-69	90007-0620-A1		BOLT	六角法兰面螺栓-加大系列-	1	US$0,40
6-70	30700-Z800110-0000		IGNITOR	点火器	1	US$5,20
6-71	37060-Z800110-0000		SENSOR, ENGINE OIL	机油传感器	1	US$2,60
6-72	90007-0612-A1		BOLT	六角法兰面螺栓-加大系列-	2	US$0,30
6-73	54066-Z800110-0000		CLAMP	压线板	1	US$0,80
6-74	90007-0612-A1		BOLT	六角法兰面螺栓-加大系列-	1	US$0,30
6-75	30400-Z800110-0000		COIL, IGNITION	点火线圈	1	US$3,20
6-76	90007-0620-A1		BOLT	六角法兰面螺栓-加大系列-	2	US$2,00

Cylinder Head Ass'y

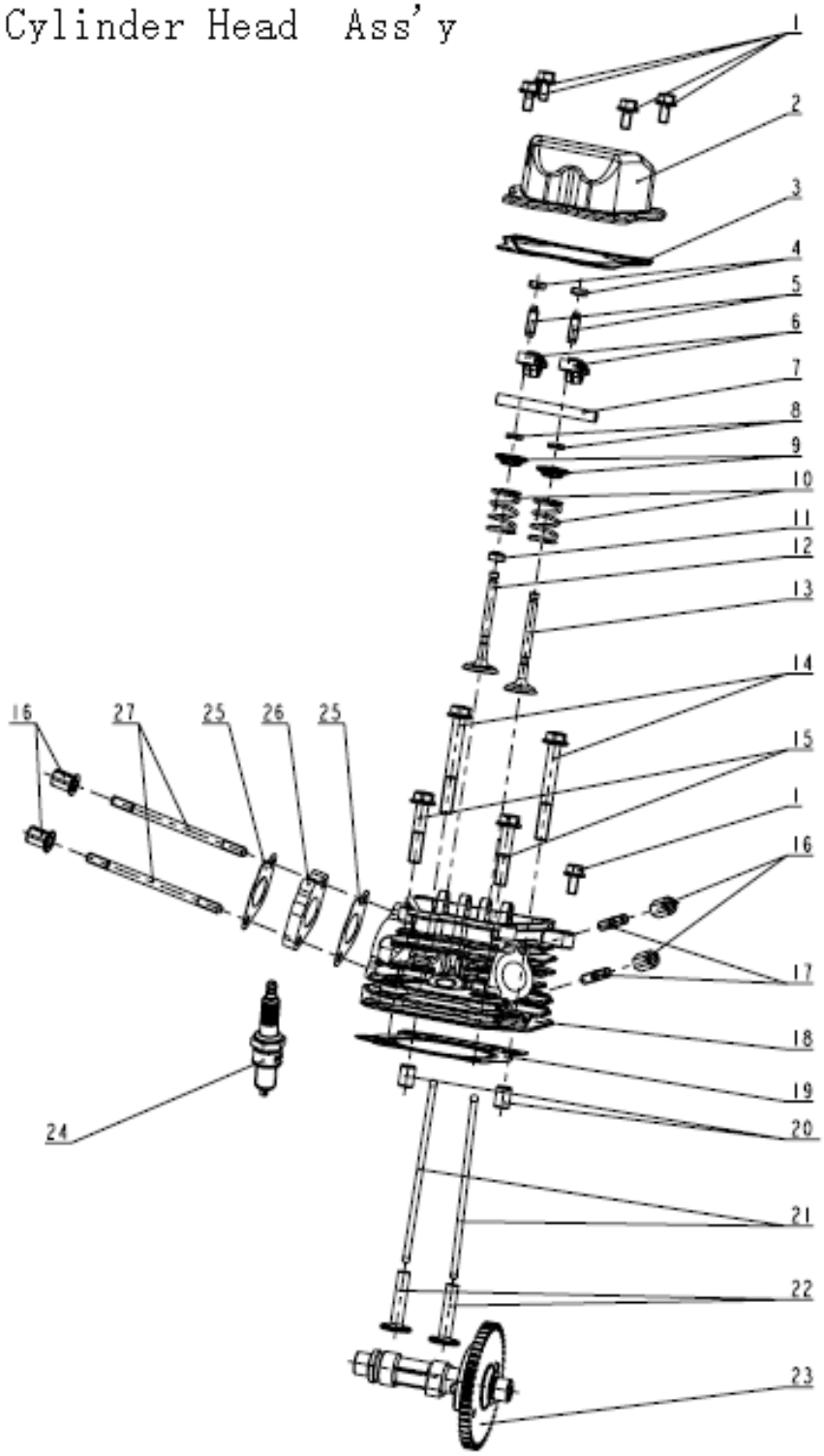

Piston & Connecting Rod Ass'y

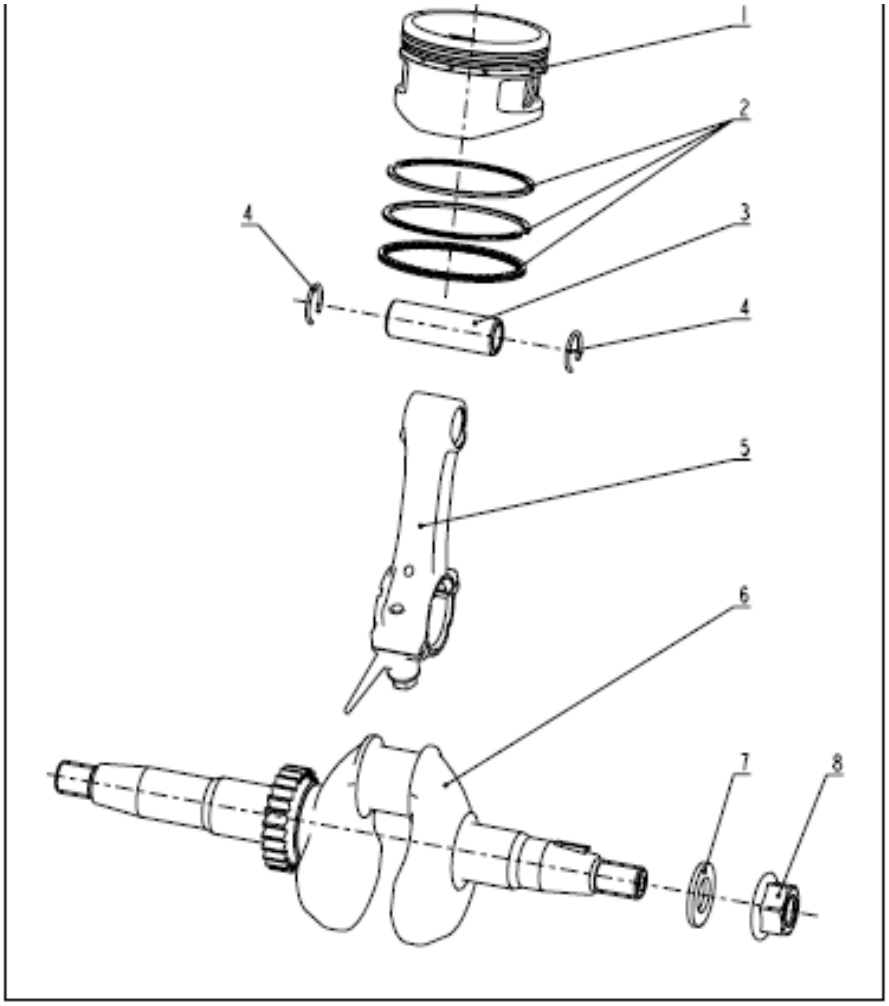
1
2
3
4
4
5
6
7
8

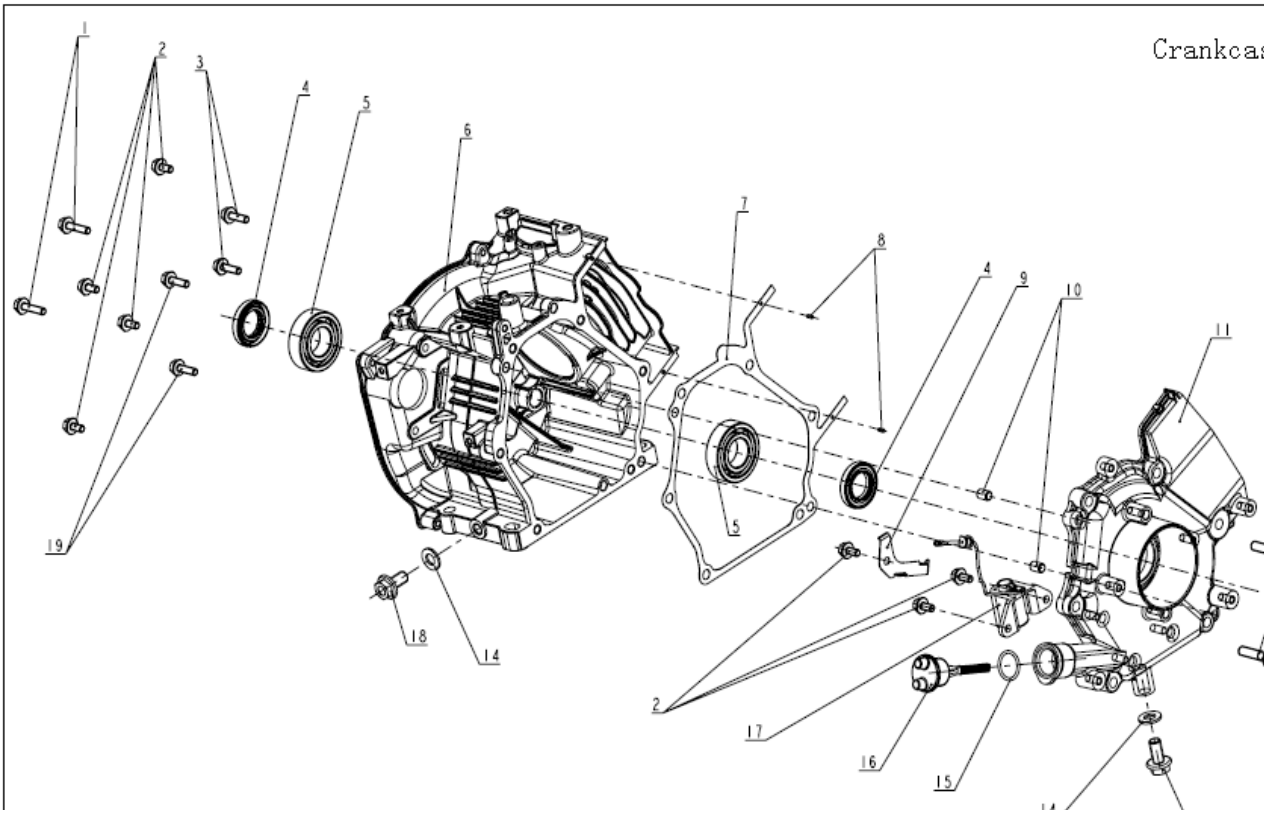
Crankcas
1
2
3
4
5
6
7
8
4
9
10
11
5
19
18
14
2
17
16
15

14
13

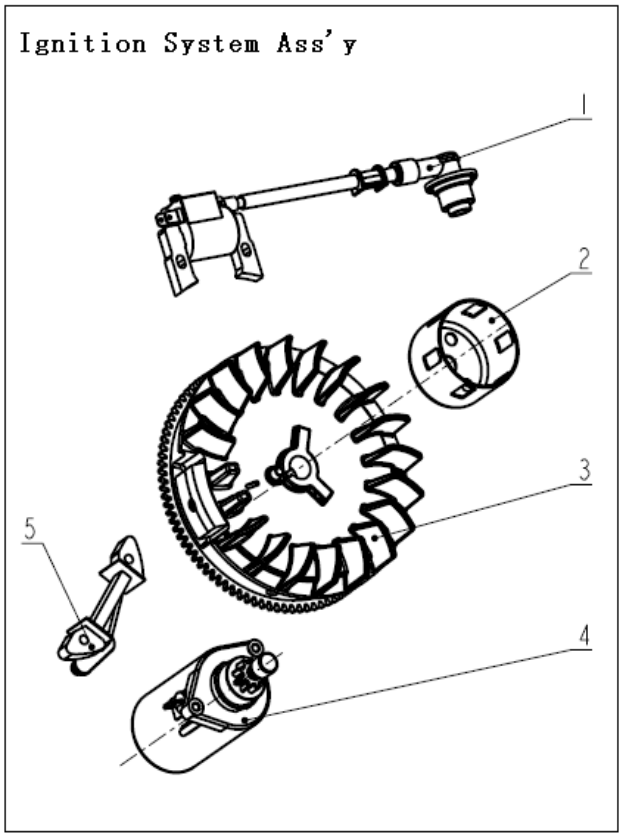
Ignition System Ass'y
1
2
3
4
5

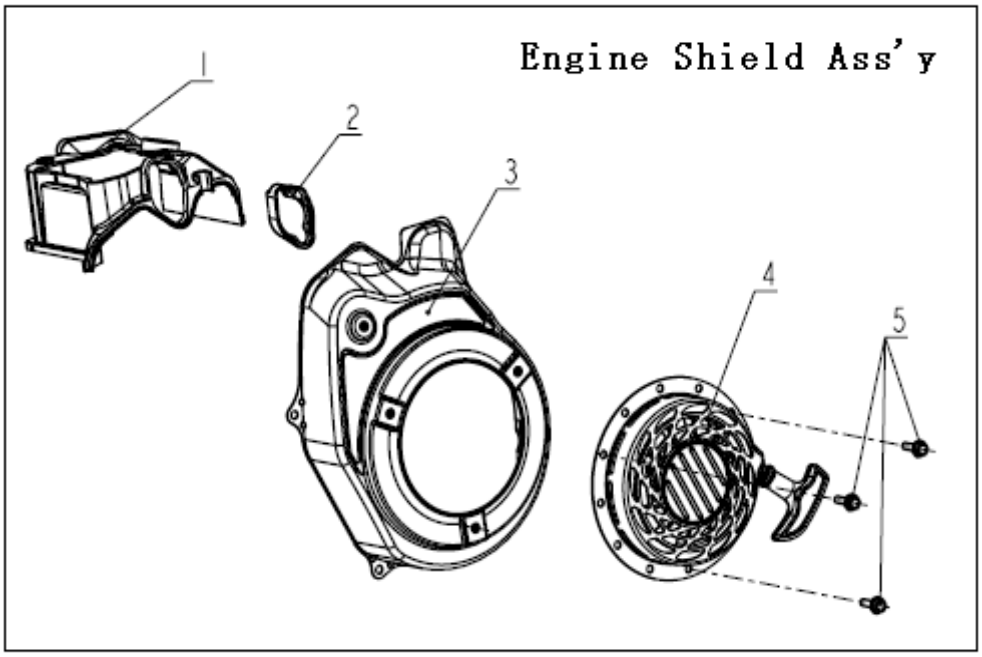
Engine Shield Ass'y
1
2
3
4
5

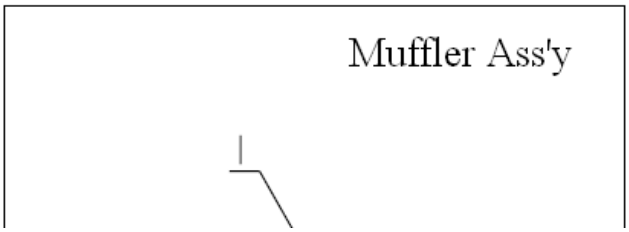
Muffler Ass'y
1

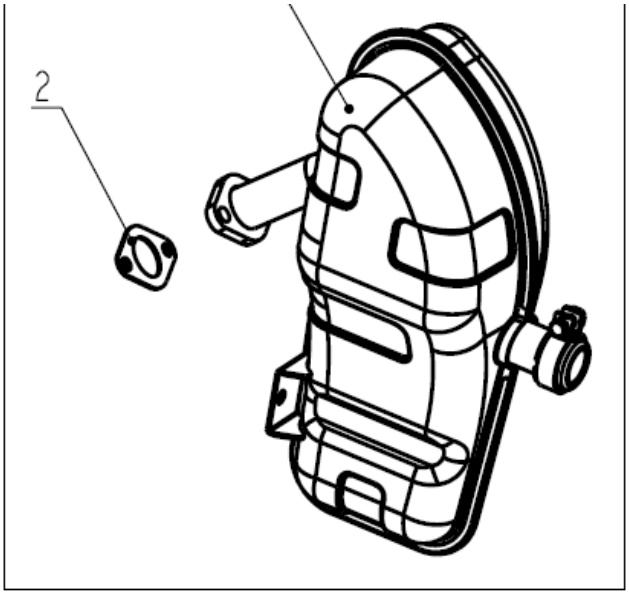

Carburetor and Air Filter Ass'y

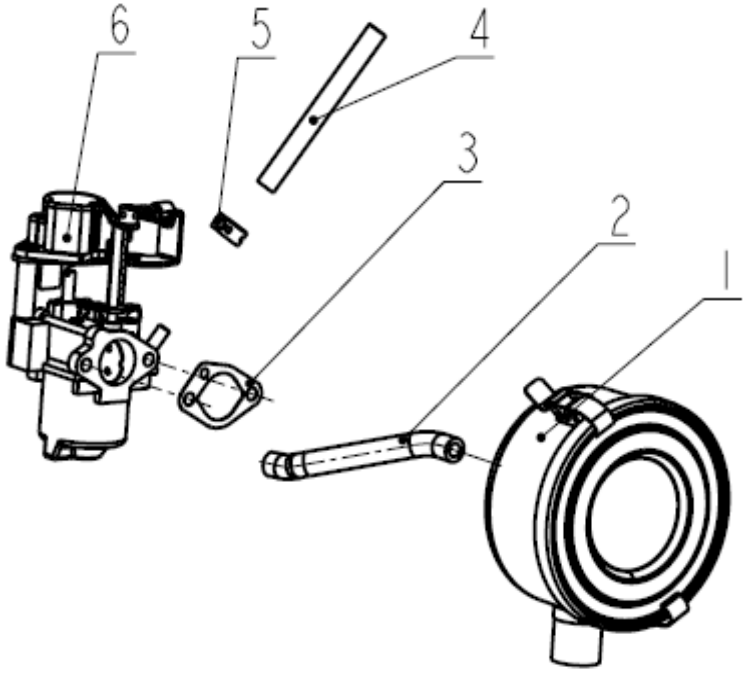

se Ass' y

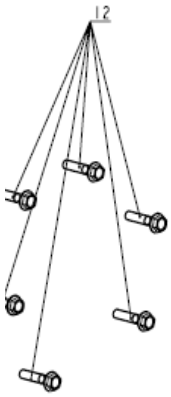

QL2000i-- Inverter Generator

FIG.1 Engine (E00)

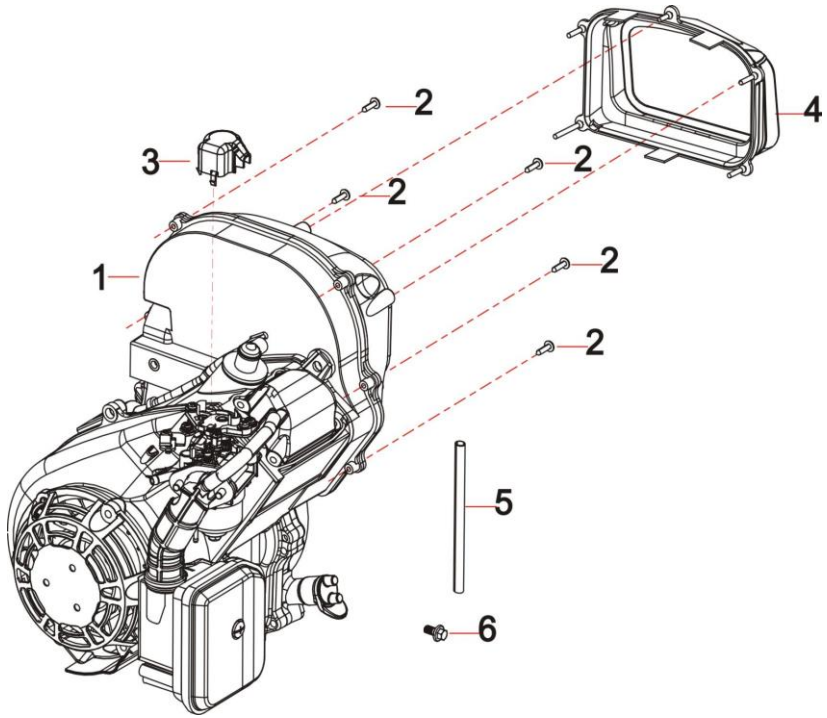

REF.NO. 序号	PART NO 物料代码	CUSTOMER PART NO. 客户物料代码	DESCRIPTION 英文名	CHINESE 中文名	Q'TY 数量	PRICE ($) 单价
1-1	10100-Y2V0110		engine	发动机	1	US$110,00
1-2	90107-0516-01		tapping screw	十字槽盘头自攻螺钉	5	US$0,20
1-3	14411-Y2V0110		cap	帽盖	1	US$2,50
1-4	18013-Y2V0110		Muffler Cover	消声器护罩	1	US$3,00
1-5	90686-Y2V0210		fuel pipe	油管	1	US$2,50
1-6	90001-0612-01		Flange Bolt	六角法兰面螺栓-小系列	1	US$0,20

FIG.2 TANK, FUEL 油箱 (F01)

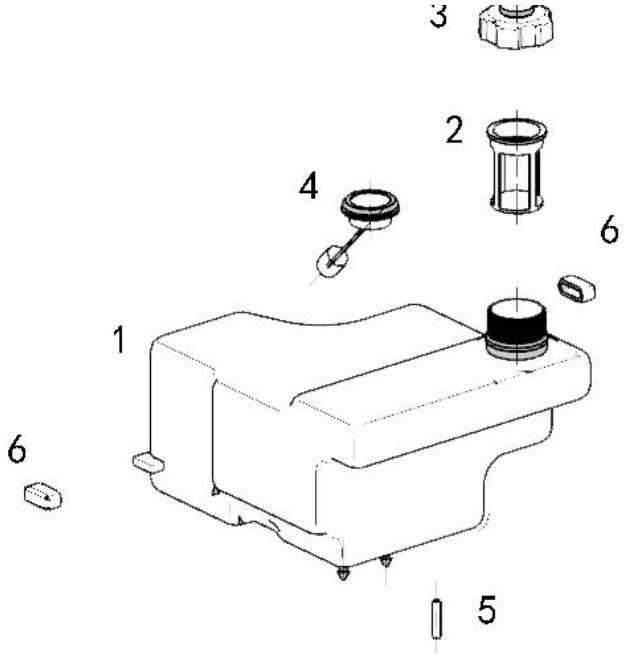

REF.NO. 序号	PART NO 物料代码	CUSTOMER PART NO. 客户物料代码	DESCRIPTION 英文名	CHINSES 中文名	Q'TY 数量	PRICE ($) 单价
2-1	2000W-QL140817		Fuel Tank ASSY	油箱总成	1	US$5,50
2-2	2000W-QL140852		Fuel Filter	汽油滤网	1	US$0,50
2-3	2000W-QL140812		cap	油箱盖	1	US$1,50
2-4	2000W-QL140862		fuel level gauge	油位表	1	US$1,00
2-5	16514-Y2V0110		filter element	过滤器滤芯	1	US$0,50
2-6	2000W-QL140830		10# rubber parts	10号橡胶件	2	US$0,80

FIG.3 Muffler Cover (F61)

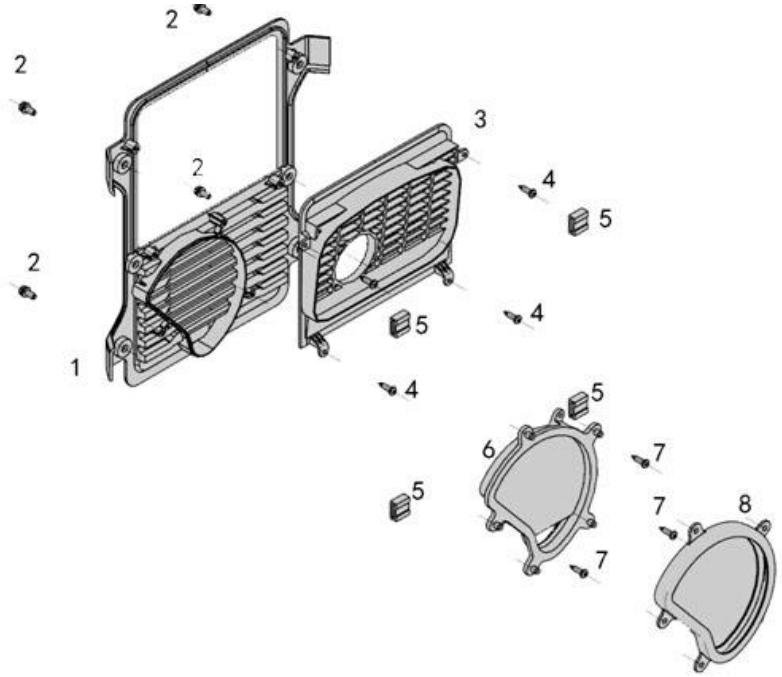

REF.NO. 序号	PART NO 物料代码	CUSTOMER PART NO. 客户物料代码	DESCRIPTION 英文名	CHINESE 中文名	Q'TY 数量	PRICE（$） 单价
3-1	2000W-QL140808		muffler cover support	消声器挡板支架	1	US$1,50
3-2	90255-0512-53		cross pan bolts	十字槽大盘头螺栓（不锈钢）	4	US$0,10
3-3	2000W-QL140809		muffle cover	消声器挡板	1	US$1,20
3-4	90107-0516-01		tapping screw	十字槽盘头自攻螺钉	4	US$0,20
3-5	17199-Y2V0110		clip nut	夹片螺母	4	US$0,20
3-6	2000W-QL140816		alternator cover	电机导风罩	1	US$0,30
3-7	90107-0516-01		tapping screw	十字槽盘头自攻螺钉	3	US$0,02
3-8	2000W-QL140825		5# rubber parts	5号橡胶件	1	US$0,20

FIG.4 外壳、装饰板 (F61)

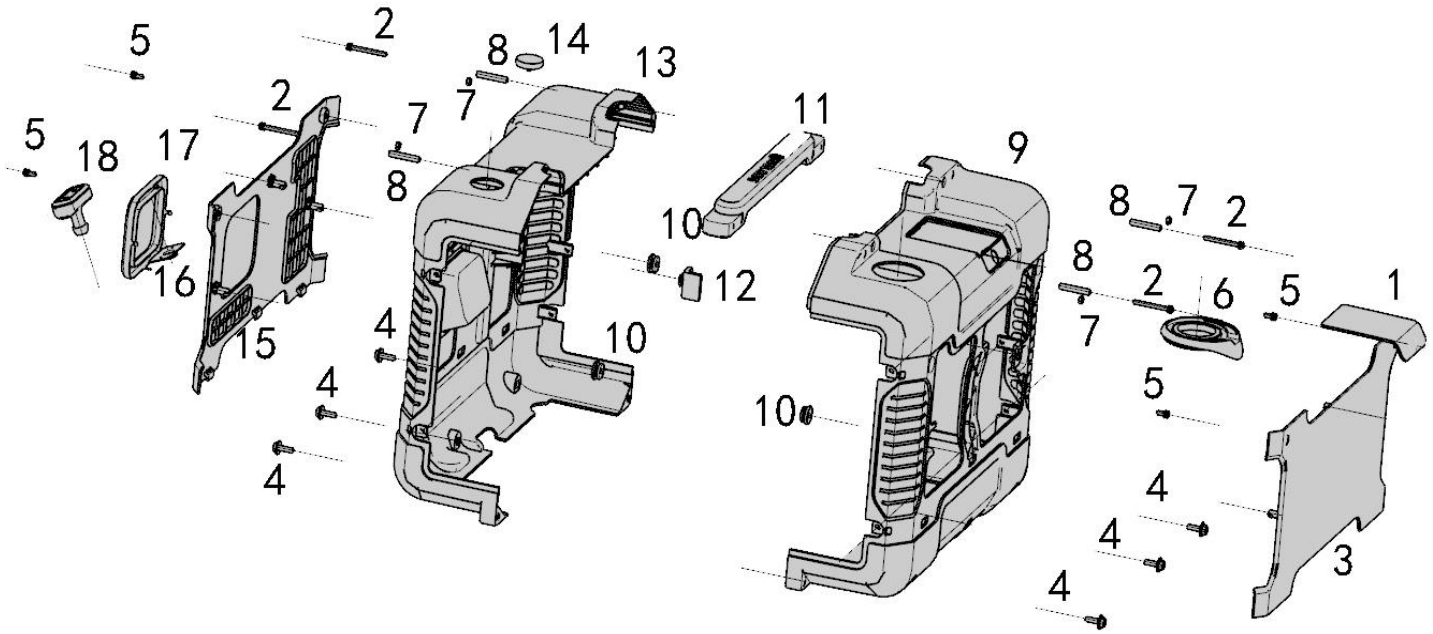

REF.NO. 序号	PART NO 物料代码	CUSTOMER PART NO. 客户物料代码	DESCRIPTION 英文名	CHINSES 中文名	Q'TY 数量	PRICE（$） 单价
4-1	2000W-140867		spark plug cover	火花塞维修盖	1	US$0,80
4-2	80095-Y2V0110		assembled bolt	组合螺钉	4	US$0,30
4-3	2000W-140805		back panel	后面板	1	US$1,50
4-4	80092-Y2V0110		M6X20 Flange Bolt	六角法兰螺栓M6X20	6	US$0,10
4-5	80097-Y2V0110		M6X10 Flange Bolt	M6X10（不绣钢）	4	US$0,10
4-6	2000W-QL140824		4# rubber parts	4号橡胶件	1	US$0,50
4-7	90208-Y2V0110		M5 nut	M5螺母（加高型）	4	US$0,10
4-8	90326-Y2V0110		bushing	衬套6.5X5X39	4	US$0,20
4-9	2000W-QL140802		Back Housing	后支架	1	US$3,00
4-10	2000W-QL140831		11# rubber part	11号橡胶件	6	US$0,10
4-11	2000W-QL140810~11		handle A-B	整机手柄A-B	1	US$2,50
4-12	2000W-QL140828		# rubber parts	8号橡胶件	1	US$0,08
4-13	2000W-QL140803		Front Housing	前支架	1	US$4,00
4-14	2000W-QL140868		viewing mirror	油位观察镜	1	US$0,20
4-15	2000W-QL140806		Front Board	前面板	1	US$1,50

4-16	2000W-QL140838		recoil baffle	拉手底板	1	US$0,60
4-17	2000W-QL140869		frame	装饰盒	1	US$0,80
4-18	2000W-QL140814		starter	拉手	1	US$3,60

FIG.5 底板、逆变器、逆变器安装架 (F61)

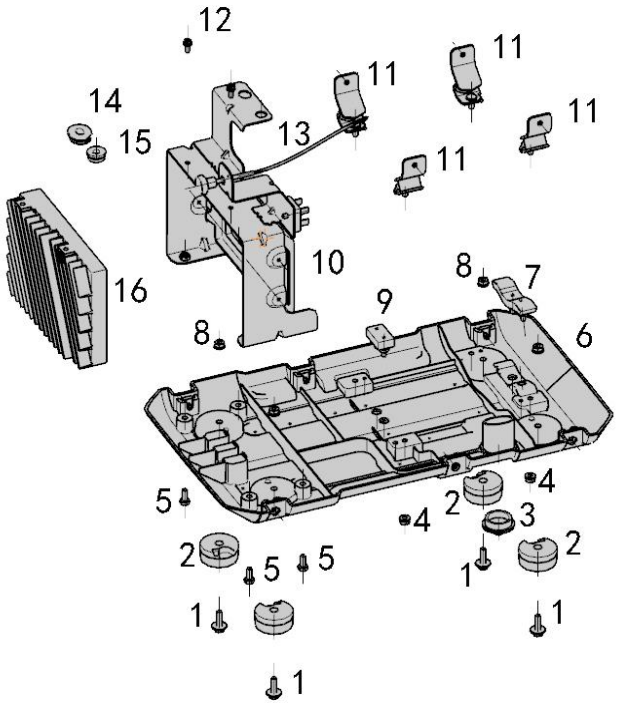

REF.NO. 序号	PART NO 物料代码	CUSTOMER PART NO. 客户物料代码	DESCRIPTION 英文名	CHINESE 中文名	Q'TY 数量	PRICE（$） 单价
5-1	80092-Y2V0111		M6X18 screw	六角法兰面M6X18	4	US$0,30
5-2	2000W-QL140823		3# rubber parts	3号橡胶件	4	US$1,50
5-3	2000W-QL140827		7# rubber parts	7号橡胶件	1	US$1,00
5-4	51014-Y2V0210		M6 Flange Nut	法兰螺母M6	4	US$0,20
5-5	90326-Y2V0110		M5X15 bolt	组合螺栓M5X15	4	US$0,20
5-6	2000W-QL140804		baseboard	底板	1	US$3,00
5-7	2000W-140832		12# rubber part	12号橡胶件	1	US$0,60
5-8	90001-0612-01		M6 Flange Nut	法兰螺母M6	4	US$0,05
5-9	2000W-QL140833		13# rubber part	13号橡胶件	1	US$0,50
5-10	2000W-QL140835		iron support	支架	1	US$1,50

5-11	2000W-QL140855		shock absorption foot	减震脚	1	US$2,00
5-12	30043-Y2V0110		M6X18 screw	六角法兰面M6X10	2	US$0,30
5-13	2000W-QL140854		throttle cable	油门拉线	1	US$1,50
5-14	2000W-QL140826		6# rubber part	六号橡胶件	1	US$0,80
5-15	2000W-QL140831		11# rubber part	11号橡胶件	1	US$0,80
5-16	2000W-QL140843		inverter unit	电路板	1	US$45,00

FIG.6 Control Panel（F62）

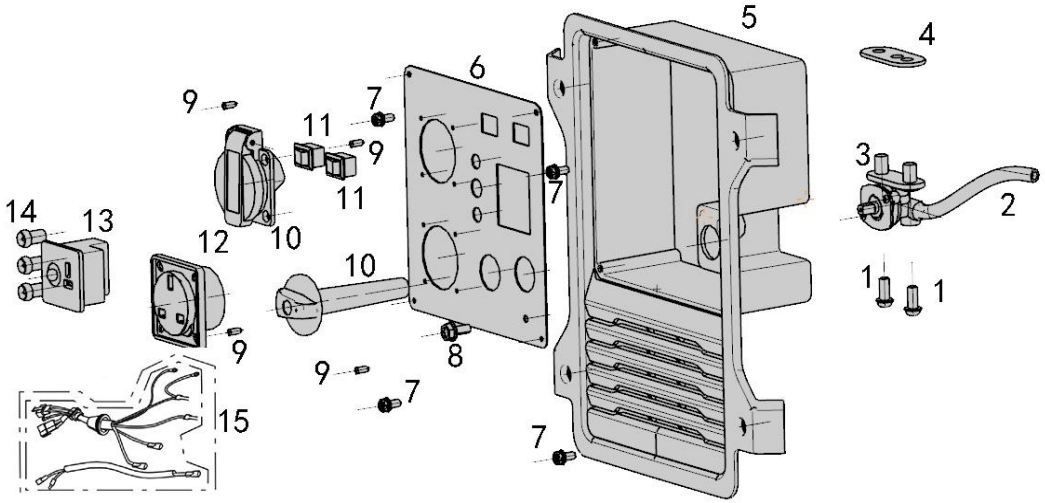

REF.NO. 序号	PART NO 物料代码	CUSTOMER PART NO. 客户物料代码	DESCRIPTION 英文名	CHINESE 中文名	Q'TY 数量	PRICE（$） 单价
6-1	90107-0416-03		cross bolt	十字槽六角螺栓	2	US$0,20
6-2	2000W-QL140841		fuel pipe	油管	1	US$0,80
6-3	2000W-QL140870		fuel switch	油门开关	1	US$1,20
6-4	35629-Y2V0110		shim	垫片	1	US$0,50
6-5	2000W-QL140807		panel housing	电箱前面板	1	US$3,50
6-6	2000W-QL140836		panel	欧版	1	US$1,50
6-7	90803-Y2V0210		cross screw	十字大扁头螺钉	4	US$0,05
6-8	90803-Y2V0210		cross screw	十字大扁头螺钉	1	US$0,05
6-9	35660-Y2V0110-0000		tapping screw	十字扁头自攻螺钉	4	US$0,03
6-10	35650-Y2V0110-0000		socket	欧式插座	1	US$1,50

6-11	2000W-QL140850		switch	开关	1	US$1,20
6-12	90255-0512-53		socket	英式插座	1	US$1,50
6-13	2000W-QL140871		DC charger socket	直流充电插座	1	US$1,00
6-14	2000W-QL140845		pilot light	指示灯	3	US$0,80

FIG.7 ROTOR/STATOR 电机组件 (F63)

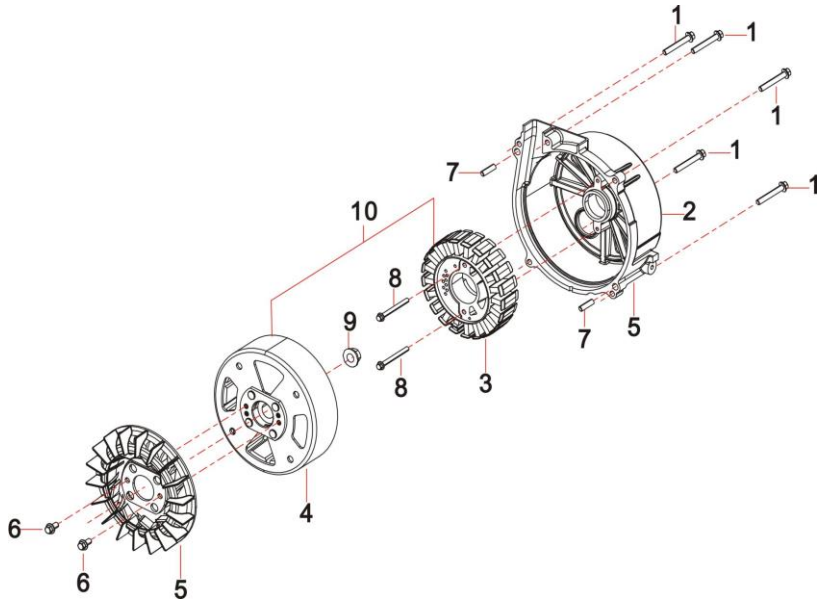

REF.NO. 序号	PART NO 物料代码	CUSTOMER PART NO. 客户物料代码	DESCRIPTION 英文名	CHINESE 中文名	Q'TY 数量	PRICE ($) 单价
7-1	90001-0630-01		Flange Bolt	六角法兰面螺栓-小系列	5	US$0,05
7-2	30024-Y2V0110-0000		alternator cover	电机导风罩	1	US$5,00
7-3	2000W-QL140844		Stator ASSY	电机定子组合	1	US$21,00
7-4	2000W-QL140872		Rotor ASSY	电机转子壳体组合	1	US$12,00
7-5	2000W-QL140818		fan	风扇	1	US$3,00
7-6	90001-0610-01		Flange Bolt	六角法兰面螺栓-小系列	2	US$0,03
7-7	90502-0814-00		pin	定位销-A型	2	US$0,50
7-8	90001-0535-01		Flange Bolt	六角法兰面螺栓-小系列	2	US$0,03
7-9	90306-1200-31		Flange Nut	六角法兰面螺母-细牙	1	US$0,03
7-10	30100-Y2V0110		alternator	磁电机部件	1	US$33,00